Прилавок нейтральный Тулаторгтехника ПН-1(3)

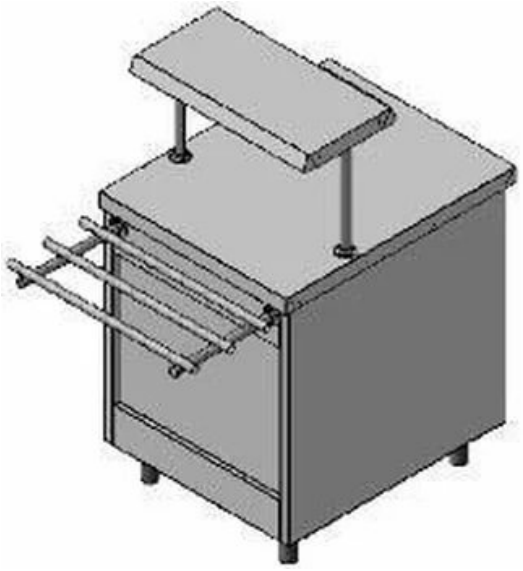

(Цена со склада в г.Москва)

37 559 руб.

Мы осуществляем доставку по всей России

Принимаем оплату картами без комиссии

ОПИСАНИЕ

Нейтральный прилавок Тулаторгтехника ПН-1(3) предназначен для кратковременного хранения и демонстрации продуктов питания, готовых блюд и напитков и установки дополнительного оборудования и приспособлений на предприятиях общественного питания и торговли. Модель оснащена 1 штепсельной розеткой, клавишей включения светильника, полкой со светильником и технологическим отсеком, закрываемым дверцей. Комплектация: Полка 650: 1 шт. Кронштейн, в сборе со светильником 650: 1 шт. Стойка полки (правая, со шнуром электропитания светильника): 1 шт. Стойка полки (левая): 1 шт. Направляющие для подносов 650: 1 шт. Заглушки для направляющих: 6 шт. Муфты соединительные для направляющих: 3 шт. Регулируемые опоры: 4 шт. Паспорт и руководство по эксплуатации (ПС и РЭ): 1 шт. Характеристики: Объём технологического отсека: 200 л Площадь пола технологического отсека: 0,4 м2 Напряжение: 220 В Максимальная мощность подключаемого оборудования: 2,5 кВт Габариты: Глубина с направляющими: 1140 мм Высота с полкой: 1240 мм

ОСНОВНЫЕ ХАРАКТЕРИСТИКИ

Код товара	3384
Производитель	Тулаторгтехника
Страна производитель	Россия
Габариты, мм (ДхШхВ)	650x800(1140)x870(1240)
Гарантия, мес	12
Напряжение, в	220
Материал корпуса	нержавеющая сталь
Габариты в упаковке, мм (ШхДхВ)	825x940x1020
Вес нетто, кг	54
Вес в упаковке, кг	79
Статус в Москве	под заказ
Стоимость доставки по Москве	700